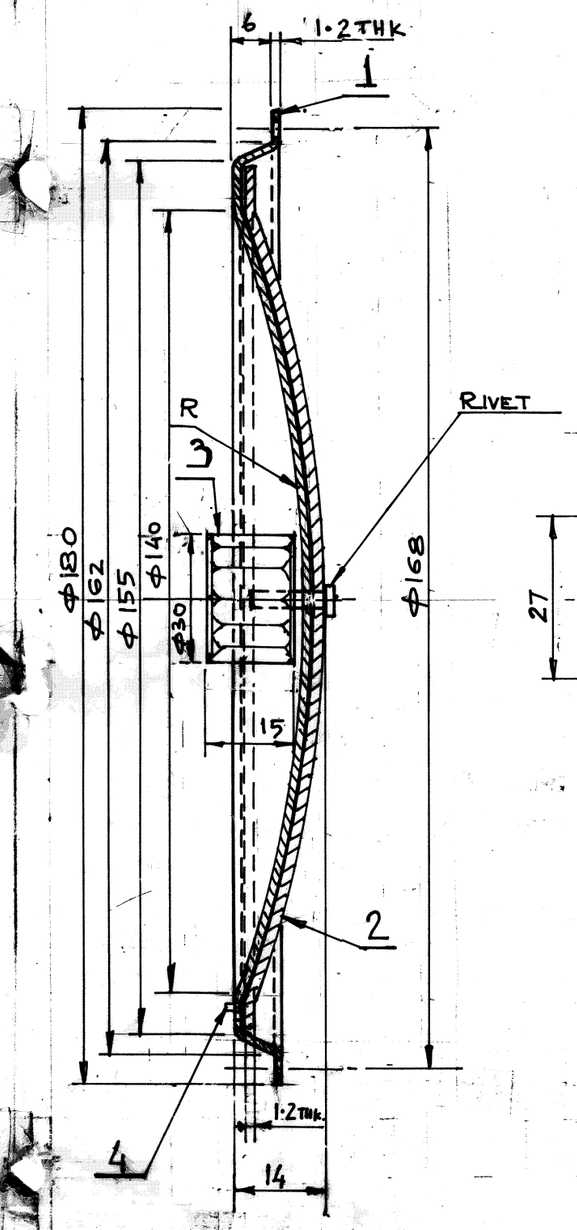

SECTION-A-A
②

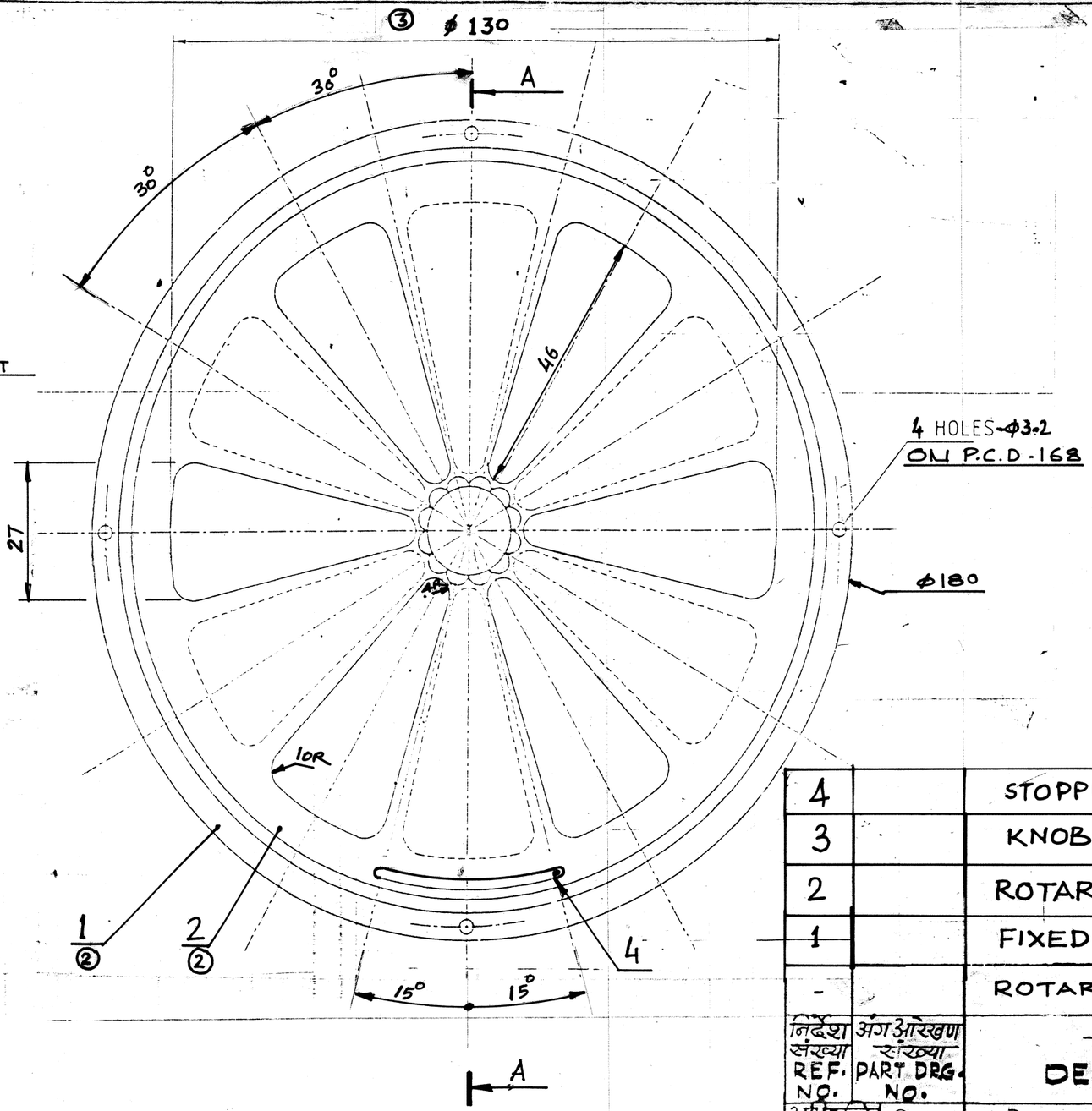

③ NOTE:

6. THE GAP BETWEEN THE FIXED SHUTTER AND ROTARY SHUTTER IN CLOSED POSITION SHOULD BE AS LOW AS POSSIBLE, PREFERABLY WITHIN 0·25 MM.

NOTE:-

1. ROTARY SHUTTER ASSLY TO THIS DRG. TO BE SUPPLIED AS A COMPLETE UNIT.
*2. MATERIAL - POLISHED ALUMINUM. KNOB, BLACK PLASTIC
3. REF. 3 TO BE RIVETTED WITH REF. 2.
4. REF. 4 TO BE RIVETTED WITH REF. 2
② 5. THIS DRG. IS ALSO APPLICABLE FOR WAP-5.

निर्देश संख्या REF. NO.	अंग आरेखण संख्या PART DRG. NO.	वर्णन DESCRIPTION	संख्या/रेलइंजन NO./LOCO	पदार्थ MATL	विशिष्टि SPECN	प्रतिभार कि. ग्रा. WT. BO IN K
4		STOPPER.	4	STAINLESS STEEL	ASTM-A 240 Gr 304	
3		KNOB	4	AL. SEE NOTE 2	–	
2		ROTARY SHUTTER.	4	STAINLESS STEEL	ASTM-A 240 Gr. 304	
1		FIXED SHUTTER.	4	STAINLESS STEEL	ASTM-A 240 Gr. 304	
-		ROTARY SHUTTER ASSLY	4	–	–	0·15

अभिकल्पित DGN		आरेखण संदर्भ REF. ASSLY DRG. NO. ABB DRG. NO. 186-00003	अभिकल्प एवं विकास केन्द्र D & D CENTRE चित्तरंजन रेल इंजन कारखाना CHITTRANJAN LOCOMOTIVE WORKS
जाँचा CHD			
अधीक्षक SUPDT			
समीक्षित व.अ.(या/वि.) REVIEWED CE(M/E)	13.3.97		संस्वर क्र. CAD NO.
अनुमोदित उ.मु.वि.अ.(अभि) APPROVED DY.CEE (D&D)			1ST ANGLE PROJECTION
दिनांक DATE	9-3-97	ROTARY SHUTTER ASSLY	प्रयोग में USED FOR LOCOS WAG/9 & WAP-5 BO-BO
रेखिक अनुपात SCALE	NJS		आरेखण संख्या DRAWING NO.
संदर्भ/REF.			13/F8 1209-08·330-186 ALT-③

③	DY.CEE/CON/TU-1	DIMN. Φ130 WAS Φ144 NOTE ADDED	
②	Dy.CEE CON/TU-1	DRG. MODIFIED & NOTE-5 ADDED	
①	Dy.CEE/TU	NOTE 1 ADDED.	
...तन संख्या ALT.NO	प्राधिकार AUTHY.	वर्णन DESCRIPTION	दिनांकित आद्यक्षर DATED INITIAL

अनिर्दिष्ट अल्यु. सीमा भा.मा. 2102 के अनुसार UNSPECIFIED TOLERANCE TO IS: 2102	सतह-रुक्षता का मान भा.मा. 3073 के अनुसार SURFACE ROUGHNESS VALUE TO IS: 3073	पदांक GRADE NUMBER	सं1 N1	सं2 N2	सं3 N3	सं4 N4	सं5 N5	सं6 N6	सं7 N7	सं8 N8	सं9 N9	सं10 N10	सं11 N11	सं12 N12
		Ra/μm	0.025	0.05	0.1	0.2	0.4	0.8	1.6	3.2	6.3	12.5	25	50
		चिह्न SYMBOL												